第56回　神奈川県中学校総合体育大会ソフトボール大会
第72回　神奈川県中学校ソフトボール大会

【女子の部】

	地区	学校名
1	県央1	つきみ野
2	川崎2	川中島
3	横浜6	鶴ケ峯
4	横浜4	舞岡
5	湘南3	浜須賀
6	中1	神明
7	相模原1	大野台
8	湘南2	梅田・鶴が台・寒川
9	川崎4	渡田
10	横浜5	末吉
11	横須賀2	武山
12	横浜1	金沢・荏田南・青学英和
13	湘南1	滝の沢
14	横浜3	霧が丘
15	県央2	西
16	中2	江陽・大野
17	川崎3	稲田
18	県西	鴨宮
19	横須賀1	大津
20	県央3	相模
21	相模原2	大野南
22	川崎5	桜本
23	横浜2	瀬谷
24	川崎1	宮前平

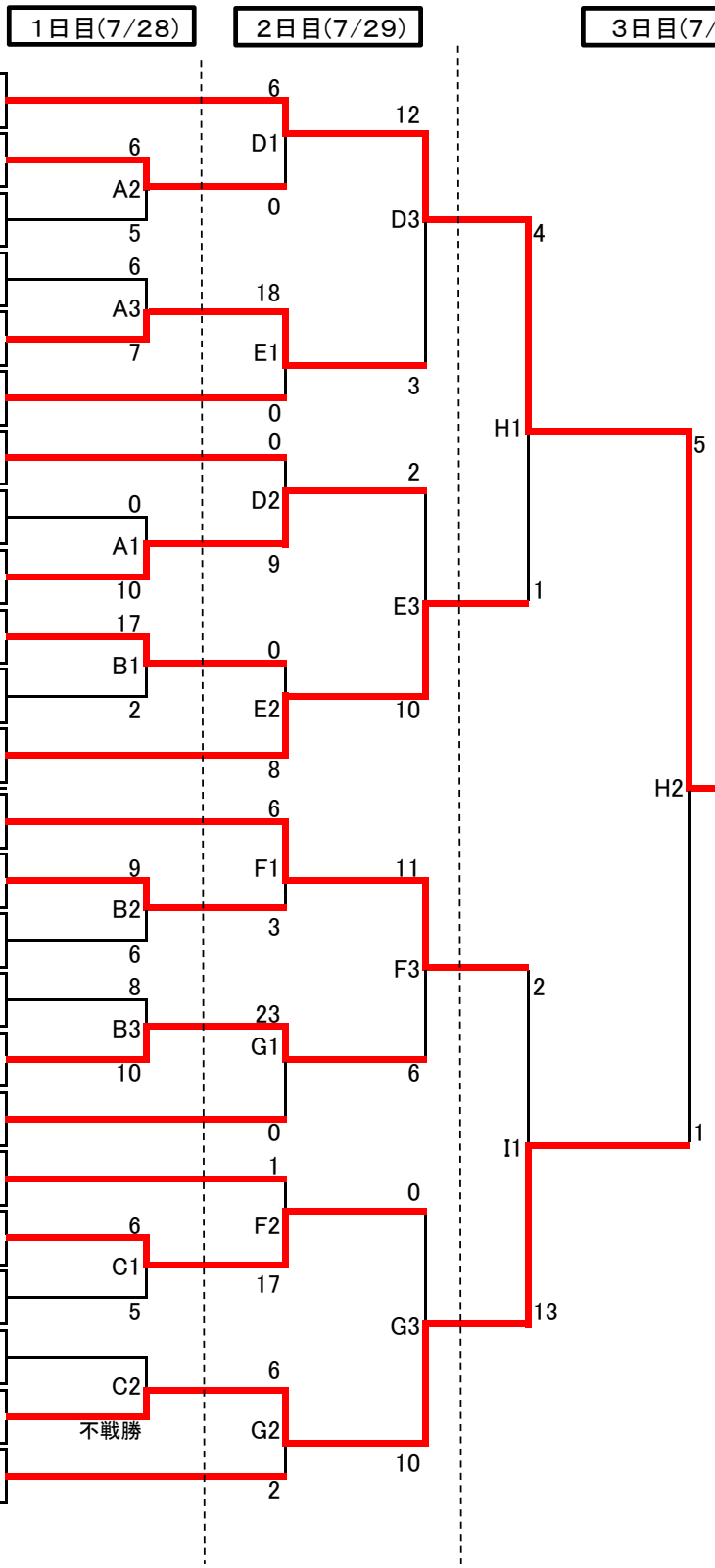

優勝：つきみ野中学校

会場

・1日目
A: 大庭中学校
B: 高倉中学校
C: 滝の沢中学校

・2日目
D:梅田中学校
E:梅田中学校
F:西浜中学校
G:西浜中学校

・3日目
H:西浜中学校